フォールディングスリット什器 組立説明書

⚠注意 安全に正しく組み立ててください。
❗組み立ては2名以上で行ない、作業スペースの確保、床の養生を行なった後、安全に作業してください。
❗組立時は切傷・打撲を防ぐため軍手を着用してください。

ストアエキスプレス(株)店研創意
https://www.store-express.com/
お問い合わせ窓口(カスタマーサービス) TEL.(06)6203-6660 FAX.0120-933-530

本品をご購入頂きまして、ありがとうございます。組み立て前に、部品数量をお確かめください。
この組立説明書は大切に保管してください。※仕様につきましては予告なく変更する事があります。

完成図

部品明細

※部品不足、仕様上の不備等ございましたら上記カスタマーサービスまでお申し付けください。

① フレーム本体(アジャスター付き) ×1台

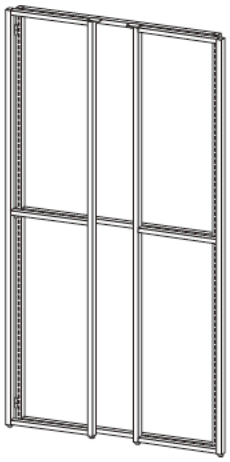

② 開き止め ×2個
(フレーム本体①に付けています。)

組み立て方

1 フレームを開きます。

⚠注意

指をはさまないように十分注意してください。

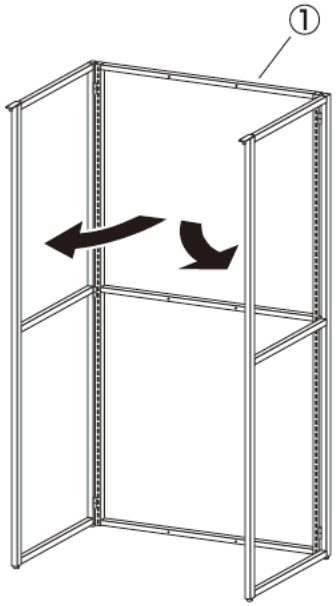

2 開き止めを取りはずします。

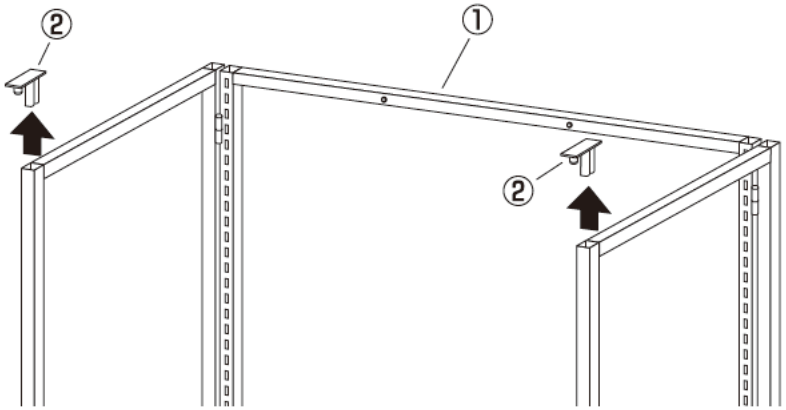

3 開き止めを後側に取り付けます。

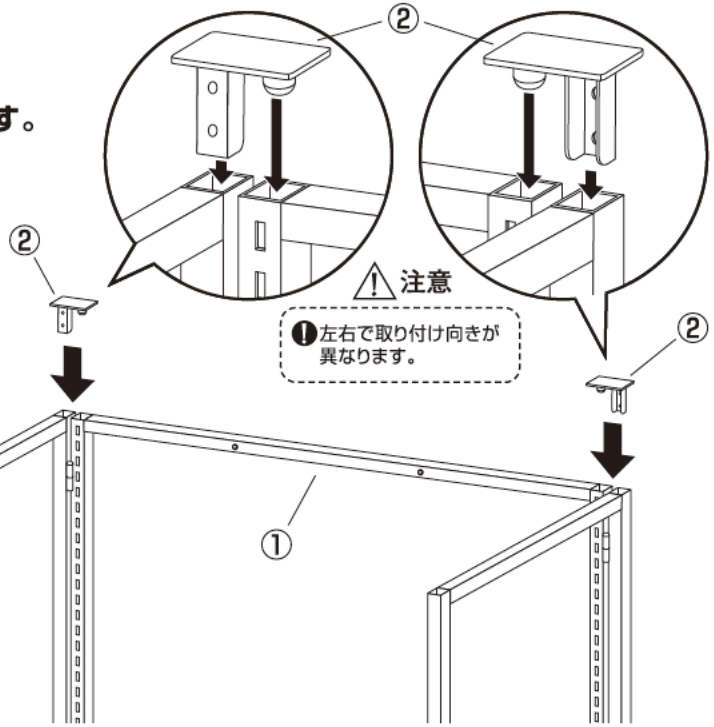

⚠注意
❗左右で取り付け向きが異なります。

アジャスターを調整して水平を保ち、安全にご使用ください。折りたたむ際は、組み立て行程を逆順で行なってください。